BESSEY

Helt enkelt bättre.

BESSEY
Nyheter 2022

Spännelement för multifunktionella bord

Sortimentet utökas

Den egna verkstaden är alltid med

Spännverktyg är oumbärliga vid arbeten på multifunktionsbänkar och BESSEY har några specialiteter i sortimentet. Dessa omfattar bland annat bordstvingar i beprövad helstålskvalitet och variabla snabbspänndon med speciell fästadapter, även en speciell hightech-snabbtving av magnesium för bordet samt ett nytt set horisontal-nedhållarklämmor. Oavsett hur olika dessa BESSEY spännverktyg än är med sina individuella fördelar, utmärker sig alla genom maximal användarvänlighet och robust konstruktion. Med dessa praktiska hjälpmedel är hantverkarna väl utrustade på varje byggplats, och arbetet på multifunktionsbänkar går snabbt och exakt.

Spänna säkert och exakt på mobila bänkar

Helt enkelt bättre.

Horisontal-nedhållarklämma för multifunktionsbänkar WNS-SET-MFT

Artikelnr	Ø	Innehåll/st	kg	st	V3
	mm				
WNS-SET-MFT	20	2 x horisontalnedhållar-klämma 2 x bänkkrok 4 x räfflad mutter	0,81	8	

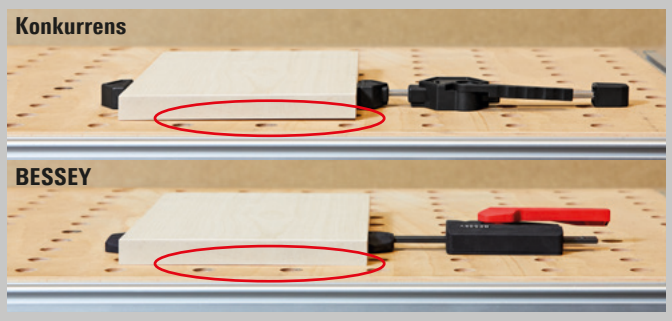

- Spännkraft upp till 750 N
- För användning på multifunktionsbord som t. ex. Festool MFT eller Sortimo WorkMo med 20 mm håldiameter och 19 mm skivtjocklek
- Snabb fixering tack vare spännarm på sidan
- Möjliggör bearbetning av detaljens hela yta, även runda och platta detaljer
- Den patenterade nedhållningsmekanismen förhindrar att detaljen lyfter av från bänkytan under behandlingen – även utan fästskruv
- Bänkkroksset BH-MFT kan också användas som universellt stopp för detaljer

Bänkkrok för multifunktionsbänkar BH-MFT

Artikelnr	Ø	Innehåll/st	kg	st	V3
	mm				
BH-MFT	20	4 x bänkkrok 4 x räfflad mutter	0,24	1	

- Tillbehör till BESSEY horisontalnedhållarklämma WNS-SET-MFT
- För användning på multifunktionsbord som t. ex. Festool MFT eller Sortimo WorkMo med 20 mm håldiameter och 19 mm skivtjocklek
- Kan också användas som universellt stopp för detaljer

Spännelement för multifunktionella bord TW-KLI

Artikelnr	Ø	Spänn-vidd	Gapdjup	Skena			
	mm	mm	mm	mm	kg	st	V3
TW20-15-8-KLI	20	150	80	20 x 5	0,30	1	

- Spännkraft upp till 500 N
- För användning på multifunktionsbänk med 20-hålmönster
- Stabil glidbygel av lätt magnesium för snabb och vibrationssäker fastspänning
- Profil av kalldraget kvalitetsstål för fjädrande och elastisk fastspänning

Enhandsbordstvingar i EZR15-6SET-serien

Spänna med en hand i profiler och på bord

För skenor och mycket annat

Detta kommer att locka fram ett överraskat "wow" från många användare: Den nya EZR utökar inte bara BESSEYs sortiment av högkvalitativa bordstvingar med en enhandsversion. Dessutom tillhandahåller den – utöver sitt egentliga syfte – många extra användningsmöjligheter. Tack vare många verktygslösa ombyggnadsmöjligheter för överdel och adapter kan många nya användningsmöjligheter skapas för tvingen: för helt normal samman- eller isärspänning samt även för övergripande fixeringsarbeten om adaptern skjuts upp på över- eller underdelen.

Enhandsbordstvingar i EZR15-6SET-serien

En tving med många möjligheter

Helt enkelt bättre.

Mångsidig användning

Denna tving erbjuder många användningsmöjligheter:

- med adapter på underdelen och den omvända överdelen för säker fixering av styrskenor av märkena Festool, Protool, Metabo, Makita, Hitachi/Hikoki, Dewalt, etc. och för inspänning i profiler samt på arbetsbänkar
- med adapter på över- eller underdelen för övergripande sammanspänning
- med eller utan adapter för sammanspänning eller isärspänning

YouTube

Komfortabel teknik

Ergonomiskt och säkert handhavande tack vare avancerad teknik:

- genom högkvalitativt handtag av tvåkomponentsplast med pumpspak bakom skenan för säker grepp från två håll
- genom upplåsningsspak som är inbyggd i handtaget som gör att du snabbt kan anpassa glidbygeln eller lösgöra tvingen
- genom korsprisman som är inbyggd i plastskyddskåporna för säker fixering av runda, spetsiga och kantiga delar

Robust design

Här möts modern design och lång livslängd:

- genom högkvalitativa material som glasfiberförstärkt polyamid för övre och undre del samt härdat och brunerat stål för hålprofilskenan
- genom glidbygelns plasthölje som skyddar gripmekanismen mot damm och spån

Enhand bordstving EZR

Artikelnr	Spänn-vidd	Gapd-jup	Isärspän-ningsvidd	Skena	Innehåll /st			
	mm	mm	mm	mm		kg	st	V3
EZR15-6SET	150	60	120-310	14 x 5	2 x EZR15-6	0,88	8	

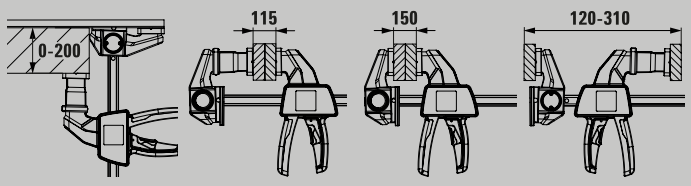

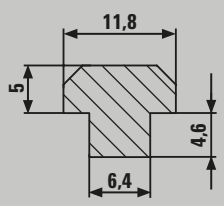

- Med speciell styrning på överdelen för spår 12 x 6,5 mm till 12 x 8 mm
- Insats med adapter på underdelen och den omvända överdelen för säker fixering av styrskenor av märkena Festool, Protool, Metabo, Makita, Hitachi/Hikoki, Dewalt, etc. och för inspänning i profiler samt på arbetsbänkar
- Insats med adapter på över- eller underdelen för övergripande sammanspänning
- Insats med eller utan adapter – för sammanspänning eller isärspänning
- Spännkraft upp till 750 N
- Ergonomiskt handtag av tvåkomponents-plast med pumpspak bakom skenan
- SB-förpackning

Enhandstvingar i EZ-serien

Spänna och spänna isär med en hand

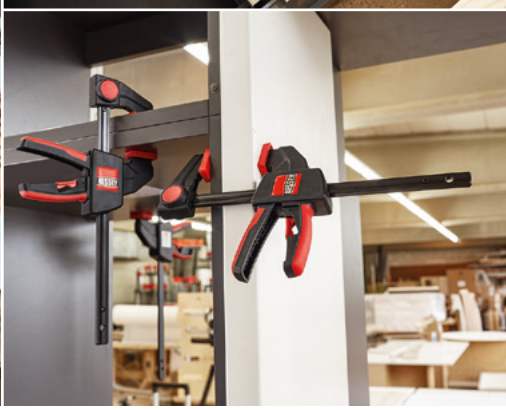

Enhandstvingar för alla behov

Sortimentet med högkvalitativa enhandstvingar från BESSEY utökas nu med ytterligare ett alternativ: Vid sidan om EHZ, EZS och DUO finns nu den nya EZ-serien med fyra storlekar och totalt tio varianter för de mest olika användningsbehoven. Proffs och hemmafixare kan välja bland ännu fler alternativ för att hitta sina perfekta verktyg för att kunna hålla den andra handen fri.

Enhandstvingar i EZ-serien

Fyra storlekar och tio varianter

Helt enkelt bättre.

Praktisk komfort

Det fullständiga sortimentet erbjuder ergonomiskt och säkert handhavande tack vare avancerad teknik:

- genom högkvalitativt handtag av tvåkomponentsplast med pumpspak bakom skenan för säker grepp från två håll
- genom upplåsningsspak som är inbyggd i handtaget som gör att du snabbt kan anpassa glidbygeln eller lösgöra tvingen

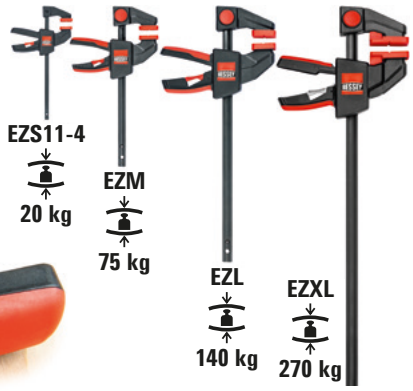

Många användningsmöjligheter

Enhandstvingarna i EZ-serien erbjuder många användningsmöjligheter:

- genom ett stort antal varianter i fyra storlekar med spännvidder från 110 och 900 mm samt spännkrafter från 200 N till 2 700 N
- genom korsprisman som är inbyggd i plastskyddskåporna för säker fixering av runda, spetsiga och kantiga delar
- genom omplacering av överdel från sammanspänning till isärspänning – på storlekarna EZM, EZL och EZXL utan verktyg tack vara upplåsningsmekanism per knapptryck

Robust design

Här kombineras modern design med lång livslängd:

- genom högkvalitativa material som glasfiberförstärkt polyamid för övre och undre del samt härdat och brunerat stål för hålprofilskenan
- genom glidbygelns plasthölje som skyddar gripmekanismen mot damm och spån

Enhandstving EZ

Artikelnr	Spänn-vidd	Gapd-jup	Isärspän-ningsvidd	Skena	Innehåll /st			
	mm	mm	mm	mm		kg	st	V3
EZS11-4SET	110	40	80-190	7 x 2,5	2 x EZS11-4	0,12	10	
EZM15-6	150	60	125-270	14 x 5	-	0,31	6	
EZM30-6	300	60	125-420	14 x 5	-	0,38	6	
EZL15-8	150	80	160-300	18 x 5	-	0,58	6	
EZL30-8	300	80	160-450	18 x 5	-	0,68	6	
EZL45-8	450	80	160-500	18 x 5	-	0,77	6	
EZL60-8	600	80	160-750	18 x 5	-	0,86	6	
EZXL30-9	300	90	195-490	22 x 8	-	1,24	6	
EZXL60-9	600	90	195-790	22 x 8	-	1,57	6	
EZXL90-9	900	90	195-1090	22 x 8	-	1,90	6	

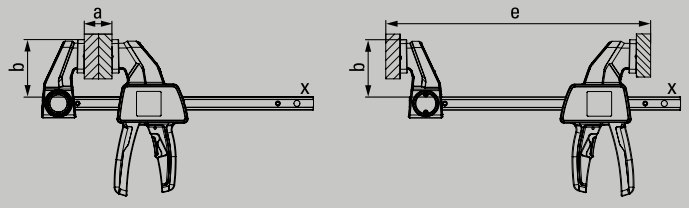

- Spännkraft upp till 2 700 N
- Ompositionerbart för isärspänning – utan verktyg på EZM, EZL, EZXL tack vare enkel upplåsningsmekanism per knapptryck i överdelen
- Ergonomiskt handtag av tvåkomponentsplast med pumpmekanism och inbyggd upplåsningsspak bakom skenan
- Gummibelagda skyddskåpor med korsprisma som håller säkert fast runda, spetsiga och kantiga delar
- Enhandsmanövrering utan kraftansträngning
- SB-förpackning

Materialstötta STE

Systemet för många olika applikationer

Säkert uppåt även med bara en hand

Med STE erbjuder BESSEY en extra effektiv materialstötta med pumpmekanism och inbyggd snabbjusteringsknapp. Sortimentet omfattar tre storlekar och gör det därmed möjligt att fixera gipsskivor, träplankor, paneler, takläkter, metallister, folier och ljusarmaturer på upp till 3,70 m höjd.

Kan även användas utan problem på sneda ytor tack vare svängbara och glidsäkra kontaktytor av PVC.

Med nya utrustningskomponenter kan de GS-certifierade materialstöttorna visa vad de är gjorda av: tillförlitlig stabilitet, enkel hantering och många fler applikationer.

YouTube

Allt under kontroll med bara en hand!

Helt enkelt bättre.

Extremt säker fasthållning

Stödet garanterar tillförlitlig och säker fasthållning:

- tack vare den ytterst stabila konstruktionen på upp till 350 kg bärförmåga – beroende på stödstorlek och utdragningslängd
- tack vare gummerade kontaktelement av PVC upp- och nedtill (9 x 7 cm)
- tack vare glidskyddet i handtaget

Exakt och snabbt handhavande

Stödet kan ställas in exakt efter de aktuella behoven och lösgöras säkert:

- genom det fixeras bara tre arbetssteg: Förinställ takstödet genom att trycka på upplåsningsknappen och dra ut innerröret till önskad längd. Finjustera genom att trycka på pumpspaken tills stödets anliggningsbricka ligger an mot detaljen. Vrid sedan handtaget medurs tills önskad hållkraft har uppnåtts (beakta den maximala belastbarheten).
- genom lösgörs i bara två arbetssteg: Börja med att vrida takstödet moturs. När ingen hållkraft är kvar: tryck på uppreglingsknappen och skjut in innerröret.

Skiv- och materialstötta STE med pumphandtag

Artikelnr	Inställnings-område	Belastningsgräns vid min. utdrag-ningslängd	Belastningsgräns vid max. utdrag-ningslängd	⚖	▱	
	mm	kg	kg	kg	st	V3
STE250	1450-2500	350	160	3,30	2	
STE300	1700-3000	350	110	3,80	2	
STE370	2070-3700	350	65	4,50	2	

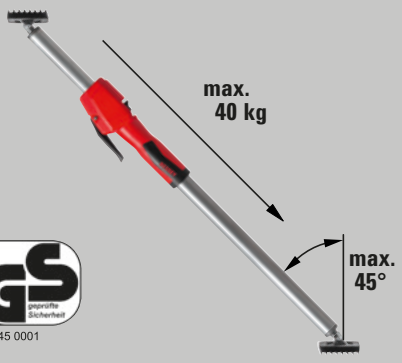

TÜV SÜD GS geprüfte Sicherheit
NO. Z1A 111445 0001

- Bärförmåga maximalt 350 kg med teleskopstången helt inskjuten
- Extra stabil konstruktion med högt belastningsbara stålrör och glidsäkra kontaktytor av PVC (9 x 7 cm)
- Enhandsanvändning tack vare handtag av tvåkomponentsplast med pumpmekanism
- Snabbjusteringsknapp för snabb inoch utkörning av teleskopstången
- Hållkraft justerbar genom att man vrider på stödet på handtaget
- Kan användas även under snedtak tack vare kontaktytor som är steglöst svängbara från -45° till +45°

Sofistikerade tillbehör för ännu fler applikationer

Multifunktions-/laserhållare STE-LH

- Hållare med 1/4 tums gängad infästning för fixering av hjälpmedel som t. ex. laser, kamera, bygglampa
- Användningsbar utan verktyg på runda (0-45 mm) och rektangulära (0-55 mm) bärelement som t. ex. tak- och monteringsstöd, profiler, stegar
- L-vridhållare med två rotationsaxlar: 360° intill fästklämman, 180° vid den gängade infästningen
- SB-förpackning

Artikelnr	Längd	Bredd	Höjd			
	mm	mm	mm	kg	st	V3
STE-LH	200	140	60	0,25	8	

Stödplatta STE-SP35

- Lätt aluminiumprofil med glidskyddande cellgummi
- För förstoring av stödytan på BESSEY tak- och monteringsstöd ST (endast i kombination med reservtryckplatta 3101952) och STE
- Säker fixering på kontaktytorna tack vare stjärngreppsskruvar
- SB-förpackning

Artikelnr	Längd	Bredd	Höjd			
	mm	mm	mm	kg	st	V3
STE-SP35	355	80	22	0,60	20	

Reservtryckplatta

Artikelnr	Längd	Bredd	Höjd	Höhe			
		mm	mm	mm	kg	st	V3
3101952	ST, STE	355	80	22	0,60	20	

Helt enkelt bättre.

Takstativ STE-DS

Artikelnr	passar för			
	mm	kg	st	V3
STE-DS	ST, STE	0,35	1	

- Tillbehör till takstöd med en ytterdiameter på 25 mm och 28 mm på det utdragbara innerröret
- För ökad stödyta
- Jämn kraftfördelning tack vare tredelade anliggningsytor
- Snabb montering utan verktyg
- Tillförlitligt i användningen eftersom runtom-fixering av stålröret förhindrar att anliggningsytan kommer på sned
- SB-förpackning

Golvstativ STE-BS

Artikelnr	passar för			
	mm	kg	st	V3
STE-BS	ST, STE	1,50	1	

- Tillbehör till takstöd med en ytterrördiameter på 29 mm och 32 mm
- Stabil inspänning eftersom det fastspända takstödets kraft verkar punktuellt nedåt
- Takstöd kan även placeras fritt i rummet utan övre fastspänning och kan på så vis även användas utomhus
- Snabb montering utan verktyg
- Lätt och stabil konstruktion tack vare aluminiumprofiler och glasfiberförstärkt plast
- SB-förpackning

Kombiväska för takstöd STE-BAG

Artikelnr	passar för			
	mm	kg	st	V3
STE-BAG	STE300, STE370	1,00	1	

- För bekväm transport och skyddad förvaring av två BESSEY tak- och monteringsstöd STE300 och STE370 samt tillbehören STE-LH och STE-SP35
- Komfortabel tack vare vadderad bärrem och möjligheten att anpassa väskans längd efter de takstöd som förvaras i den
- Praktisk hantering med långt blixtlås och fyra ytterfickor för extra förvaringsutrymme
- SB-förpackning

Smidda tving GZ med fällbart handtag

För rymdbesparande och bekväm fastspänning

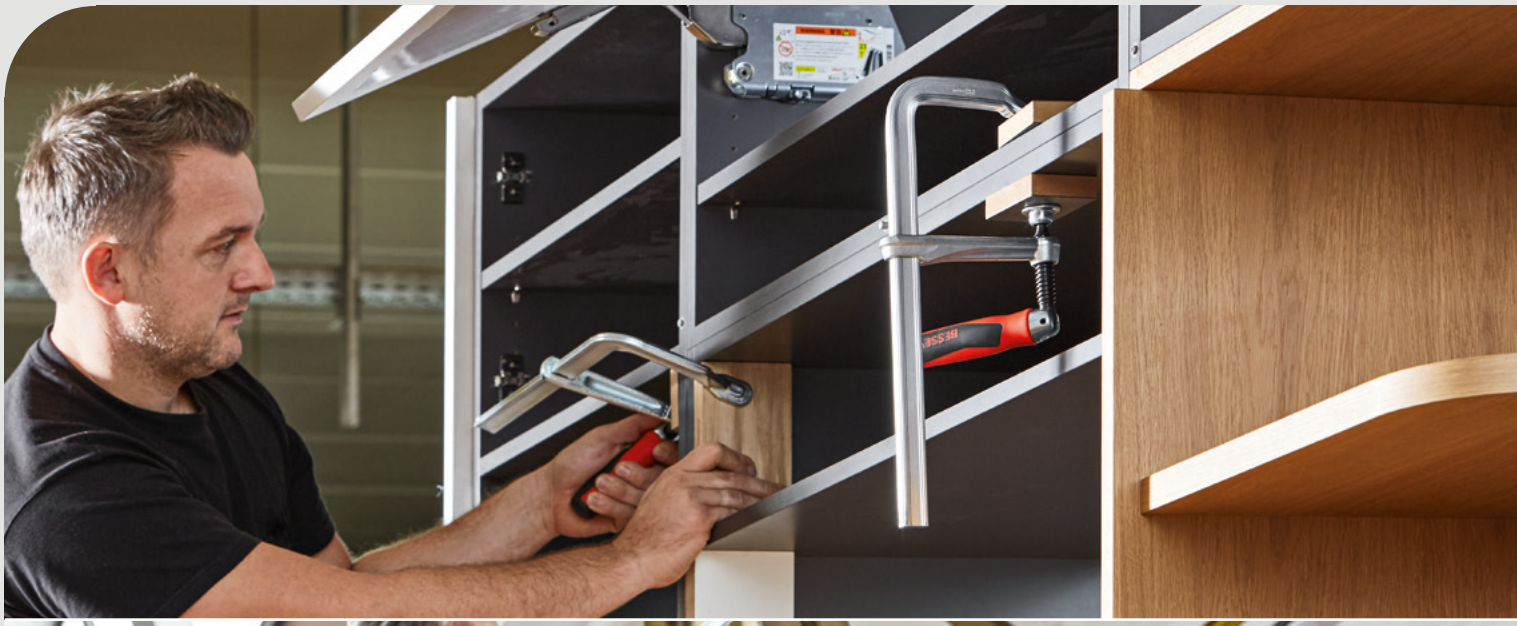

Med 90° i en handvändning för mer flexibilitet

BESSEY utökar helstålstvingarnas omfattande sortiment med ett spännande alternativ. Den nya tvingen med fällbart handtag övertygar särskilt med den ergonomiska användningen och den snabba kraftutvecklingen.

Smidda tving GZ med fällbart handtag

BESSEY helstålskvalitet utan konkurrens

Helt enkelt bättre.

Kraftfullt, snabbt och komfortabelt

Det speciella handtaget av tvåkomponentsplast har ytterligare fördelar utöver ergonomisk komfort:

- fällbart 90° för en extra hävarmseffekt när tvingen dras åt – vilket innebär mindre kraftansträngning för användaren
- det utfällda handtaget kan vridas 360°, detta gör att användaren inte kolliderar med skenan och kan spänna snabbare än med konkurrerande modeller
- på svåråtkomliga ställen kan det "störande" handtaget helt enkelt fällas in

Flexibelt och ytterst stabilt

Även de övriga komponenterna på den nya GZ-versionen övertygar med den vanliga höga BESSEY-kvaliteten:

- tack vare en fast bygel som är smidd i ett stycke, seghärdad och förzinkad och har en integrerad tryckbricka uppnås helstålstvingens speciella fjädrande egenskap. Fördelar: För det första kan trycket anpassas perfekt efter detaljens krav. För det andra är helstålstvingar okänsliga mot vibrationer och behöver inte efterspännas så ofta.
- tack vare den smidda glidbygeln

YouTube

Original BESSEY smidd tving GZ med fällbart handtag

Artikelnr	Spännvidd	Gapdjup	Skena			
	mm	mm	mm	kg	st	V2
GZ25KG	250	120	24,5 x 9,5	1,42	10	
GZ30-12KG	300	120	24,5 x 9,5	1,50	10	
GZ40-12KG	400	120	24,5 x 9,5	1,69	10	
GZ50-12KG	500	120	24,5 x 9,5	1,82	10	
GZ60-12KG	600	120	24,5 x 9,5	1,99	5	

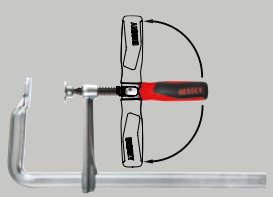

- Spännkraft upp till 5 000 N
- Glidbygel och fast bygel seghärdade för fjädrande och elastisk fastspänning
- Högkvalitativt handtag i tvåkomponents-plast, utfällbart för extra hävarmseffekt vid åtdragning
- Det fällbara handtaget kan fällas ner 90° och vridas 360° utan att kollidera med skenan. Genom detta kan du arbeta snabbt och komfortabelt även på svåråtkomliga ställen
- Tryckbrickorna kan bytas ut utan verktyg

Fjädertvingar och tvingar med spärrhake

Sortimentet utökas

- XM3EU: Spännkraft upp till 100 N / 10 kg
- XM5EU: Spännkraft upp till 120 N / 12 kg
- XM7EU: Spännkraft upp till 150 N / 15 kg
- Spetsar och handtag tillverkade av PVC förhindrar skador
- Kraftfjädrar för fast grepp och kraftfull spänning
- Rostbeständig och förnicklad

Limklämmor XM

Artikelnr	Spännvidd		Gapdjup				
	mm	"	mm	"	kg	st	V3
XM3EU	25	1	32	1 1/4	0,07	48	
XM5EU	50	2	57	2 1/4	0,17	24	
XM7EU	75	3	85	3 5/16	0,42	10	

- Perfekt för lätta fastspänningsarbeten där större gapdjup krävs samt för skonsam fastspänning av arbetsstycken
- Komfortabel användning tack vare ergonomiskt handtag av tvåkomponentsplast och enhandsmanövrering
- Kan öppnas och stängas snabbt tack vare stabil spärrmekanism
- Två gånger starkare jämfört med traditionella limklämmor

Tving med spärrhake XCR

Artikelnr	Spännvidd		Gapdjup				
	mm	"	mm	"	kg	st	V3
XCR2	55	2	50	2	0,20	6	
XCR4	100	4	75	3	0,28	4	

Sortimentet utökas

Helt enkelt bättre.

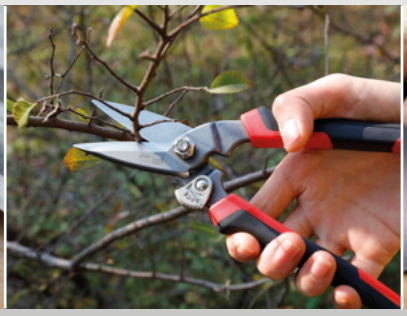

Combi-sax rak

Artikelnr	Total längd		Skärlängd		max.			
	mm	"	mm	"	mm	kg	st	V5
D52-2	200	8	53	2 3/16	0,6	0,26	10	

- Skär och grepp smidda i ett stycke för hög stabilitet
- Skär med tandning förhindrar att arbetsstycket glider av
- ERGO-skänklar gör arbetet mindre utmattande
- Sandblästrade, förkromade skär som skydd mot korrosion
- Klipper upp till 0,6 mm tjockt kallvalsat stål

Combi-sax, ERGO-skänklar

Artikelnr	Total längd		Skärlängd				
	mm	"	mm	"	kg	st	V5
D47-2	140	5 1/2	31	1 1/4	0,05	15	
D48-2	190	7 1/2	42	1 5/8	0,11	10	
D48A-2	190	7 1/2	36	1 3/8	0,11	10	
D49-2	165	6 1/2	-	-	0,12	10	

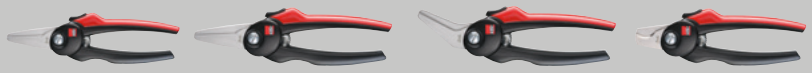

- ERGO-skänklar gör arbetet mindre utmattande
- Skär av rostfritt ädelstål

D48A-2:

- Vinklade skär

D49-2:

- För flerledarkablar med upp till 10 mm diameter

Combi-sax

Artikelnr	Total längd		Skärlängd				
	mm	"	mm	"	kg	st	V5
D47	140	5 1/2	31	1 1/4	0,08	15	
D48	190	7 1/2	42	1 5/8	0,12	10	
D48A	190	7 1/2	38	1 1/2	0,11	10	
D49	160	6 1/4	-	-	0,12	10	

- Skär av rostfritt ädelstål
- Skär med tandning förhindrar att arbetsstycket glider av

D48A:

- Vinklade skär

D49:

- För flerledarkablar med upp till 10 mm diameter

BESSEY®

Helt enkelt bättre.

Upptäck vår smartaste tving!

Nyfiken? Upptäck nu på YouTube:

BESSEY GearKlamp

www.bessey.de

BesseyToolsDeutsch

besseytool_official

BESSEY.Tool.Einfach.Besser

Pr-BESSEY-Neuheiten2022__SV 03/2022
Vi friskriver oss från ansvaret för tryckfel.

www.bessey.de

BESSEY Tool GmbH & Co. KG ■ Mühlwiesenstraße 40
74321 Bietigheim-Bissingen, Germany
Fon +49 7142 401-0 ■ Fax +49 7142 401-452
E-Mail: info@bessey.de